הערות:

1. על המבצע לבדוק את כל המידות ולהתאימן במקום.
2. סוג הפלדה ST37.
3. ריתוכים יבוצעו לאורך כל שטח המגע בין הרכיבים, ובעובי האלמנט הקטן יותר, ולא יפחת מ-5 מ"מ.
4. לא יבוצעו ריתוכים בשטח בגשרים החדשים.
5. בגשרים B.A יש לבצע ריתוכים כלפי סעיף 6) בשטח וכתקו את האיכוון בצבע עשיר אב"ץ.
6. כל רכיבי הפלדה יהיו מגוכוונים באב"ץ חם עיפ תי" 918.
7. ברגים לא יקטינו מ 1/2" ובחוזק 8.8 .

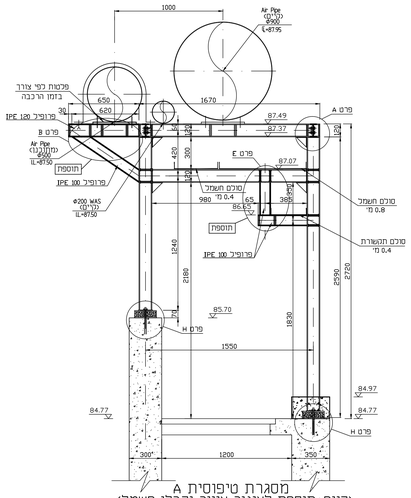

מסגרת טיפוסית A
(קיים+תוספת לצינור אוויר וקבלי חשמל)
1:20

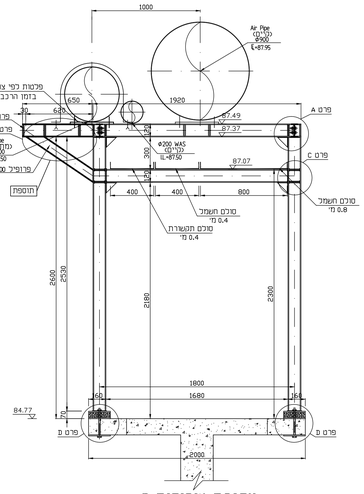

מסגרת טיפוסית B
(קיים+תוספת לצינור אוויר)
1:20

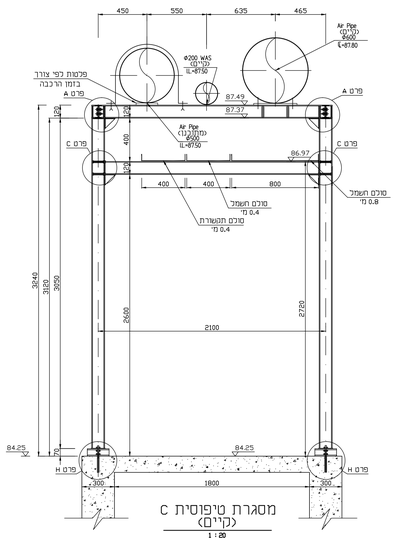

מסגרת טיפוסית C
(קיים)
1:20

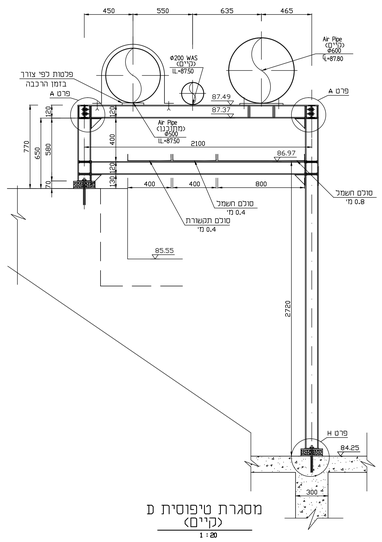

מסגרת טיפוסית D
(קיים)
1:20

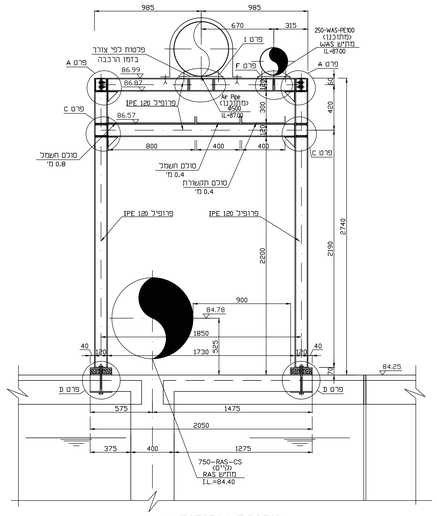

מסגרת טיפוסית V
(מתוכנן)
1:20

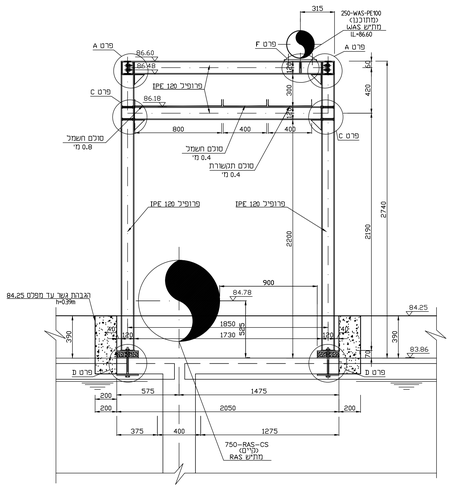

מסגרת טיפוסית V1
(מתוכנן)
1:20

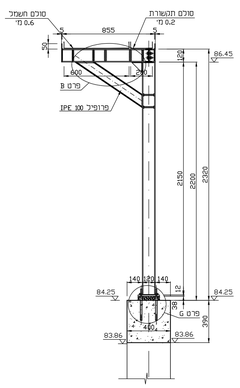

מסגרת טיפוסית VV1
1:20

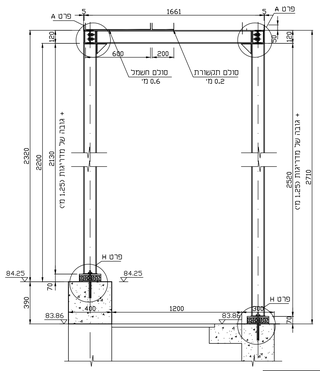

מסגרת טיפוסית VV2
1:20

שים לב !
על הקבלן להרים את שני הגשרים שבאזור המדרגות
כך שהם יהיו 2.15 מ' מעל מדרגה עליונה

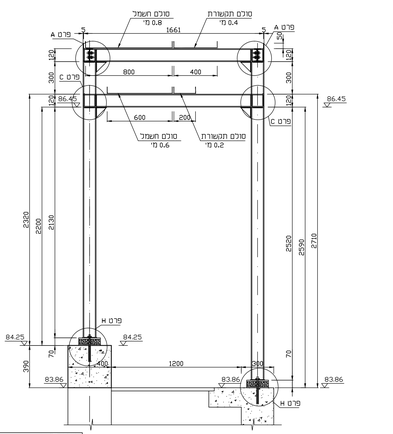

מסגרת טיפוסית VV3
1:20

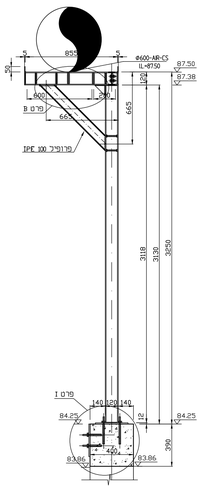

מסגרת טיפוסית VV4
1:20

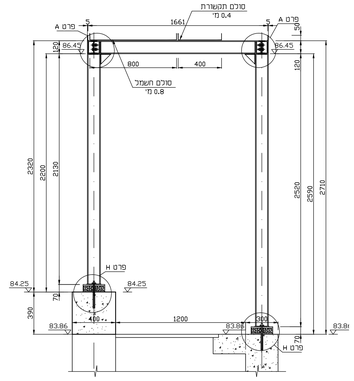

מסגרת טיפוסית VV5
1:20

יש לקרוא יחד עם תכניות:
ST-598-36

מתבסס על תכנית ת.ג.מ. מס' 82670-36

תמצה

שינוי	תאריך									
1	23.12.15									
2	04.01.16									
3	05.01.16									
4	20.01.16									
5	12.12.16									

שרטוטים

שרטוטים	תאריך	תיאור
5	12.12.16	לביצוע
4	20.01.16	לביצוע
3	05.01.16	לביצוע
2	04.01.16	לביצוע
1	23.12.15	לביצוע

מוכנות עבור: PREPARED FOR:
VEOLIA ENVIRONNEMENT

מהנדסים יועצים ומתכננים (1980) בע"מ.
ח.ג.מ. H.G.M. הנדסה סביבתית ואזרחית
Nahum Hare Ind. area POB 8583 ת.ד. 8583 אבא נחום מתא. נתניה
CONSULTING ENGINEERS & PLANNERS (1980),LTD.
CIVIL & ENVIRONMENTAL ENGINEERING
Tel. 073-7903900,קו
Fax 09-8649805 פקס
E-mail : hgm@hgm-eng.co.il

סקרלא שנקר - מתכנים בגרים
רח' תפוצות ישראל 5 גבעתיים 53583
טל' 5713243 5719776 ; פקסימיליה : 5713442

שרטט	אלה	תכנן	אמיר	בדק	ו.שנקר

שם הפרוייקט
הרחבת מסוש אילון

שם התכנית
אגני אחורור
גשרי קבלי חשמל וצמרות. תחכים

לעיון	למכרז	לביצוע
		●

אזהרה: אין לעשות כל שרטוט בתכנית ללא אישור מתאגדת התכנית. הבדיקות לפני ביצוע ומדידת המבנים ואי התאמתם בין כלי אישור. תתבצע על כל אי ואמיתי. על הבנת בכתוב אין הבדיקות לפני ביצוע ומדידת

תאריך הפקה ראשונה	מהדורה	מס' גליון	מס' פרוייקט
08.12.15	5	ST-598-35	598-12

ק.מ.: 1:20

שם הקובץ: ST-598-31.DWG

המזמין:

P:\500\XX-12\598-12 MATASHIM\CONSTR\TANKS\ST-598-31.dwg